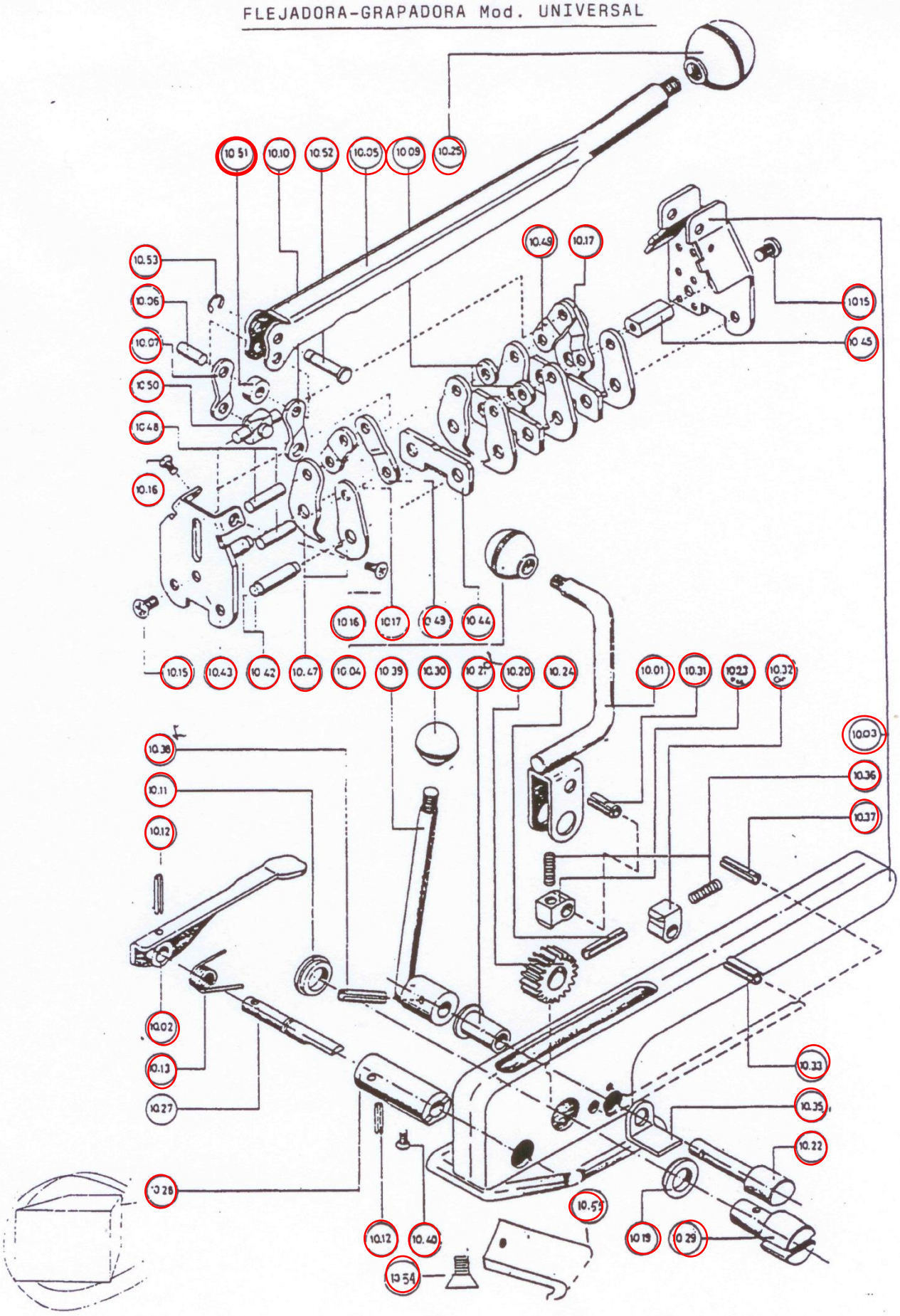FLEJADORA-GRAPADORA Mod. UNIVERSAL